LFD - SIGNAGE DISPLAYS

INFORMATION

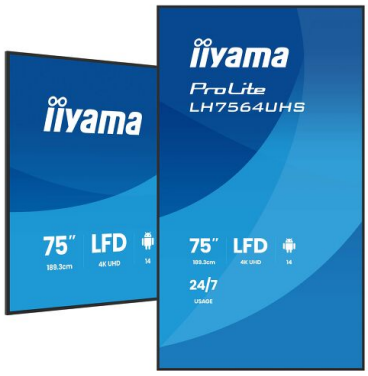

75" 4K UHD profesjonalny wyświetlacz do digital signage z zaawansowanymi opcjami sterowania i łączności

ProLite LH7564UHS-B1AG to 75” wyświetlacz 4K UHD stworzony z myślą o skutecznej komunikacji wizualnej w biznesie. Dzięki systemowi Android 14, oprogramowaniu iiSignage² (CMS), iiControl (DMS) oraz iiShare (bezprzewodowa prezentacja), zarządzanie contentem staje się wyjątkowo proste. Wyposażony w moduł WiFi, umożliwia zdalne dostarczanie treści i zapewnia niezawodną pracę 24/7. Idealnie sprawdzi się w handlu detalicznym, biurach, hotelarstwie czy gastronomii, przyciągając uwagę odbiorców dzięki wszechstronnej konstrukcji i wysokiej jasności obrazu.

Android OS

Dzięki systemowi Android z łatwością można dostosować ekran do własnych potrzeb, instalując na nim dedykowane aplikacje.

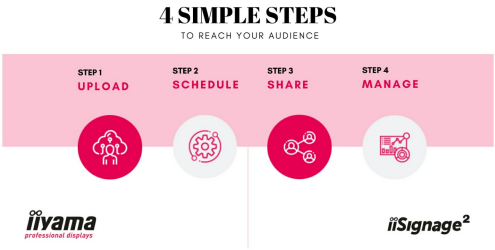

iiSignage²

iiSignage² to nasza platforma do zarządzania treściami digital signage, która umożliwia ich łatwą prezentację oraz bezpieczne zarządzanie wyświetlaczami. System do zarządzania treścią (CMS) daje Ci całkowitą kontrolę nad reklamą i wyświetlanym przekazem, w sposób całkowicie zdalny i bezpieczny.

Signal FailOver

FailOver to funkcja, która automatycznie wykrywa źródła wejściowe. Gdy nie ma sygnału na domyślnym wejściu, automatycznie przełączy się na następne dostępne wejście. FailOver pozwala klientom nadać priorytet wielu wejściom (w tym przeglądarkom, odtwarzaczom multimediów i niestandardowym) i zapewnia, że treści są zawsze aktywnie wyświetlane.

Elastyczna orientacja

Dzięki opcji przełączania się między trybem poziomym a pionowym, te wyświetlacze pozwalają na kreatywne zagospodarowanie każdej przestrzeni. Niezależnie od tego, czy chodzi o wiadomości, reklamy, filmy czy informacje o bezpieczeństwie, możesz dostosować treść tak, aby przyciągała uwagę dokładnie tak, jak chcesz.

SPECYFIKACJA

01 OBRAZ

Wygląd	cienkie ramki
Przekątna	75", 189.5cm
Panel	VA, powłoka szklana Anti-Glare, matowe wykończenie, haze 25%
Rozdzielczość fizyczna	3840 x 2160 @60Hz (8.3 MegaPixels 4K UHD)
Format obrazu	16:9
Jasność	500 cd/m²
Kontrast statyczny	5000:1
Czas reakcji (GTG)	6.5ms
Kąty widzenia	poziomo/pionowo: 178°/178°, prawo/lewo: 89°/89°, góra/dół: 89°/89°
Kolory	1.07G (8 Bits+FRC) (NTSC 72%)
Synchronizacja pozioma	57 - 62kHz
Powierzchnia robocza szer. x wys.	1650.2 x 928.3mm, 65 x 36.6"
Szerokość ramki (boki, góra, dół)	12.8mm, 12.8mm, 12.8mm
Plamka	0.430mm
Obudowa	czarna, matowa

02 INTERFEJSY / ZŁĄCZA / STEROWANIE

Cyfrowe wejścia sygnału	HDMI x2 (v.2.0, max. 3840x2160 @60Hz) USB-C x1 (DP Alt, 15W PD)
Sterowanie	RS-232c x1 (2.5mm sub-mini jack) RJ45 (LAN) x1 IR x1 (3.5mm stereo mini)
Wyjścia audio	Mini jack x1 (3.5mm) Wbudowane głośniki 2 x 10W
Monitor control output	RS-232c x1 (2.5mm) IR loop through x1 (3.5mm)
HDCP	v.1.4 & 2.0
Port USB	x2 (v.2.0)

03 WŁAŚCIWOŚCI

Zintegrowane oprogramowanie	Android 14 OS, iiSignage², iiControl, iiShare, EShare, FailOver, TeamViewer, PDF & Media Player, iiBrowser, File manager
WiFi	tak (Wbudowany, 2.4G/ 5G)
Hardware	CPU: A73*4, GPU: G52 MC1, RAM: 4GB, ROM: 32GB
Ekstra	Dołączony zestaw do montażu na ścianie (VESA 500x500 mm)
Maksymalny czas pracy bez przerwy	24/7

Zapobieganie wypaleniu obrazu	tak
Odtwarzanie multimediów	tak
Obudowa (ramka)	plastik

04 OGÓLNE

Języki menu OSD	EN, DE, FR, ES, IT, CN, RU, JP, CZ, NL, PL, SV, FI, DA, NB
Przyciski	Wskaźnik zasilania, Przycisk zasilania, Czujnik zdalnego sterowania
Parametry regulowane	sieć (status, WiFi, Ethernet, Hotspot), obraz (jasność, kontrast, ostrość, poziom czerni, odcień, kolor, redukcja szumów, wybór gamma, temperatura barwowa, kontrola kolorów, reset obrazu), dźwięk (balans, wysokie tony, bas, głośność, wyjście audio, max. głośność, min. głośność, wyciszenie, synchronizacja wyjścia audio, ustawienia głośnika, reset audio), ustawienia OSD (wygaszenie OSD, pozycja pozioma OSD, pozycja pionowa OSD, przejrzystość OSD, informacje OSD), ogólne (logo i animacje, tapeta, brak sygnału obrazy, harmonogram, wyłącznik czasowy), ekran (tryb powiększenia, niestandardowe powiększenie, rotacja systemu, reset ekranu), urządzenie (status zasilania, RS232 routing, sterowanie IR, oszczędzanie energii, zapisywanie panelu, inne), kanał (uruchamianie na źródle, zmiana nazwy kanału wejściowego, wykrywanie utraty sygnału, wersja HDMI), system (język, aktualizacja systemu, reset ustawień, przywracanie ustawień fabrycznych, ustawienia systemu Android), administrator (blokada menu, sala konferencyjna, HDMI CEC, udostępnianie ekranu, tryb gotowości Miracast, log eksport)
Plug&Play	DDC2B

05 MECHANICZNE

Orientacja	pozioma, pionowa
Konstrukcja bez wentylatora	tak
Standard VESA	500 x 500mm
Warunki pracy - temperatura	0°C - 40°C
Warunki składowania - temperatura	- 20°C - 60°C
MTBF	50.000 godzin (wyłączając podświetlenie)

06 AKCESORIA W ZESTAWIE

Kable	zasilający (1.8m), HDMI (1.8m), RS-232c (1.8m)
Instrukcje	skrócona instrukcja obsługi, instrukcja bezpieczeństwa
Pozostałe	Uchwyt do montażu na ścianie, prowadnica do montażu na ścianie, śruby, kotwy do śrub, naklejki na otwory na śruby
Pilot	tak (baterie w zestawie)

07 ZARZĄDZANIE ENERGIĄ

Energy Star 8.0 (POn at 230V)	141.49W
Zasilacz	wewnętrzny
Zasilanie	AC 100 - 240V, 50/60Hz

Zużycie energii	219W typowo, 0.5W stand by, 0.3W off mode

08 ZRÓWNOWAŻONY ROZWÓJ

Certyfikaty	CE, TÜV-Bauart, EAC, RoHS support, ErP, WEEE, REACH (UKCA, RoHS2.0, PFOS)
Klasa efektywności energetycznej (Regulation (EU) 2017/1369)	G
REACH SVHC	powyżej 0,1%: ołów, tlenek ołowiu

09 WYMIARY / WAGA

Wymiary produktu szer. x wys. x gł.	1679 x 957.1 x 68.8mm
Wymiary pudła szer. x wys. x gł.	1840 x 1112 x 177mm
Waga (bez pudła)	27.7kg
Waga (z pudłem)	39.1kg
Kod EAN	4948570125333

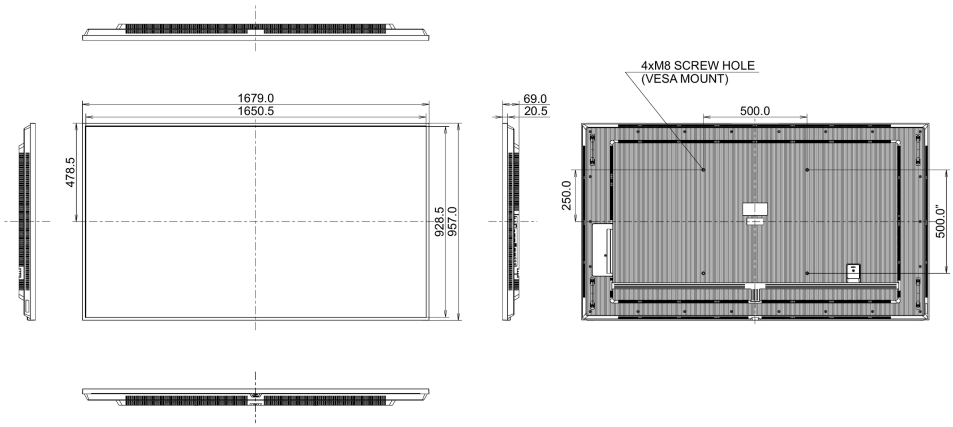

GALERIA

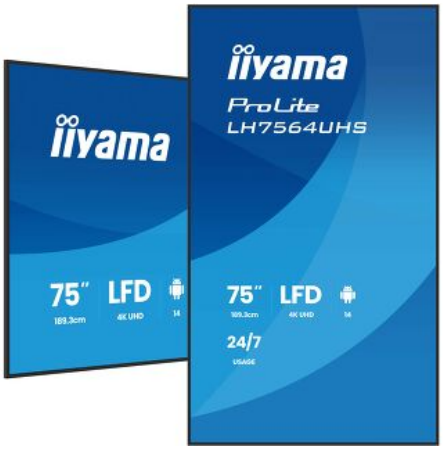
iiyama
ProLite
LH7564UHS
75"
189.3cm
LFD
4K UHD
14
24/7
USAGE

iiyama
ProLite
LH7564UHS
75"
189.3cm
LFD
4K UHD
14
24/7
USAGE

iiyama
ProLite
LH7564UHS
75"
189.3cm
LFD
4K UHD
14
24/7
USAGE

iiyama
ProLite
LH7564UHS
75"
LFD
24/7

iiyama
ProLite
LH7564UHS
75"
189.3cm
LFD
4K UHD
14
24/7
USAGE

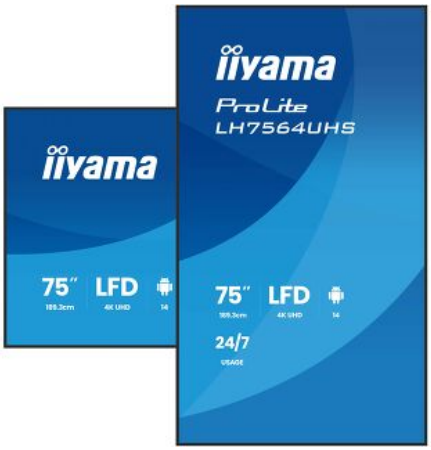
iiyama
ProLite
LH7564UHS
75"
LFD
24/7

Wszystkie znaki towarowe zastrzeżone. Pomyłki i wprowadzanie zmian zastrzeżone. Specyfikacje produktów mogą ulec zmianie bez wcześniejszego zawiadomienia. Wszystkie monitory LCD iiyama są zgodne z normą ISO-9241-307:2008 określającą liczbę i rodzaj defektów matrycy. **© IIYAMA CORPORATION. ALL RIGHTS RESERVED**